SY-CF0-15

1500VDC PV 4.0 Fuse Connector

Product Specifications:

绝缘材料 Insulation material	PPE/PA	保险丝规格 Fuse Specification	1A-50A
额定电流（不含保险丝） Rated current（Without fuse）	50A	安全等级 Safety degree	II
额定电压 Rated voltage	1500VDC	阻燃等级 Flame class	UL94-V0
最大的测试电压(含保险丝） Maximum voltage（With fuse)	1575V	环境温度范围 Ambient temperature range	-40℃…+85℃(IEC）*
连接器接触电阻 contact resistance	≤0.25 mΩ	温度上限 Upper limiting temperature	110℃(IEC)
金属导体材料 Contact material	铜,镀锡 Copper,Tin plated	适配电线规格 Suitable cable cross sections	2.5~10mm² /14~8AWG (4F1-4F3)
保护等级 Degree of protection	IP68(1m,1H)	适配保险丝尺寸（mm) Suitable for fuse size(mm)	10*85 or 10/14*85
Rated Impulse voltage 额定脉冲电压	12KV	符合标准 Regulatory approval	TUV,CE

Drawing: SY-4F0-15

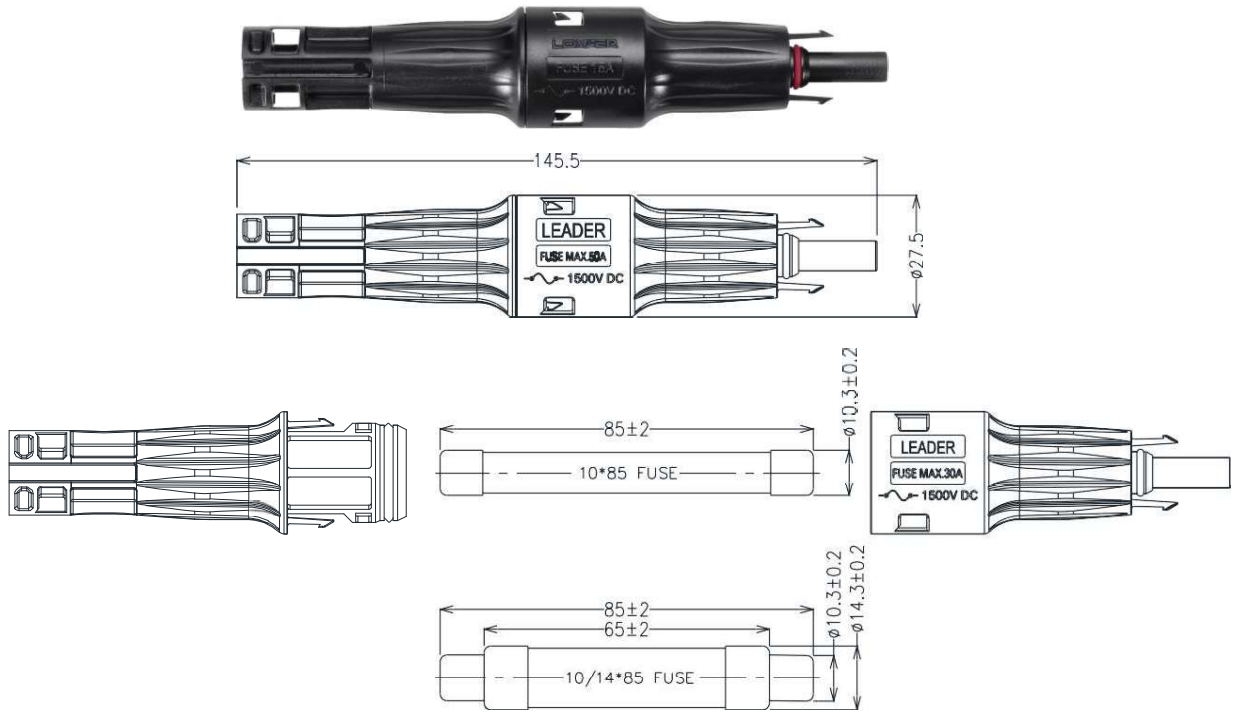

Drawing: SY-4F1-15

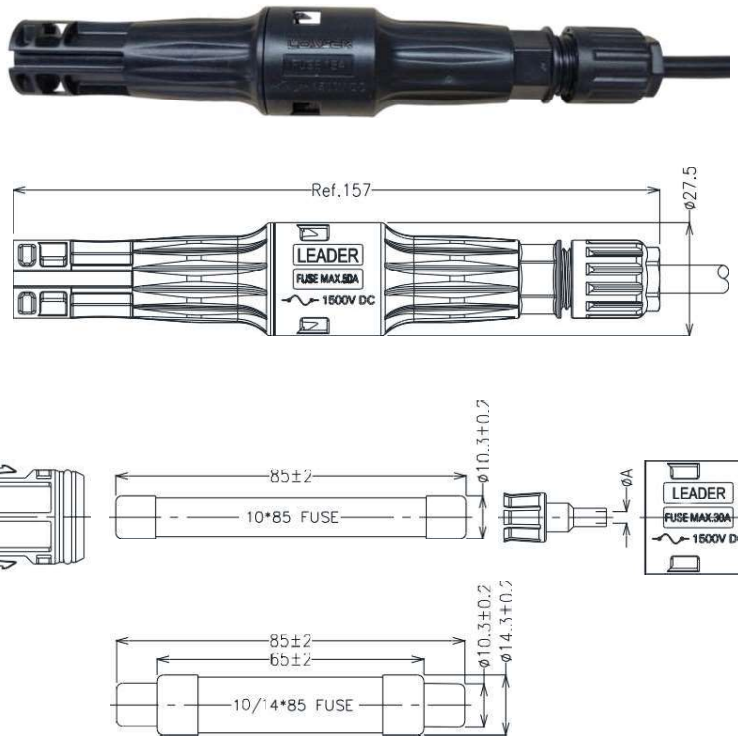

Drawing: SY-4F2-15

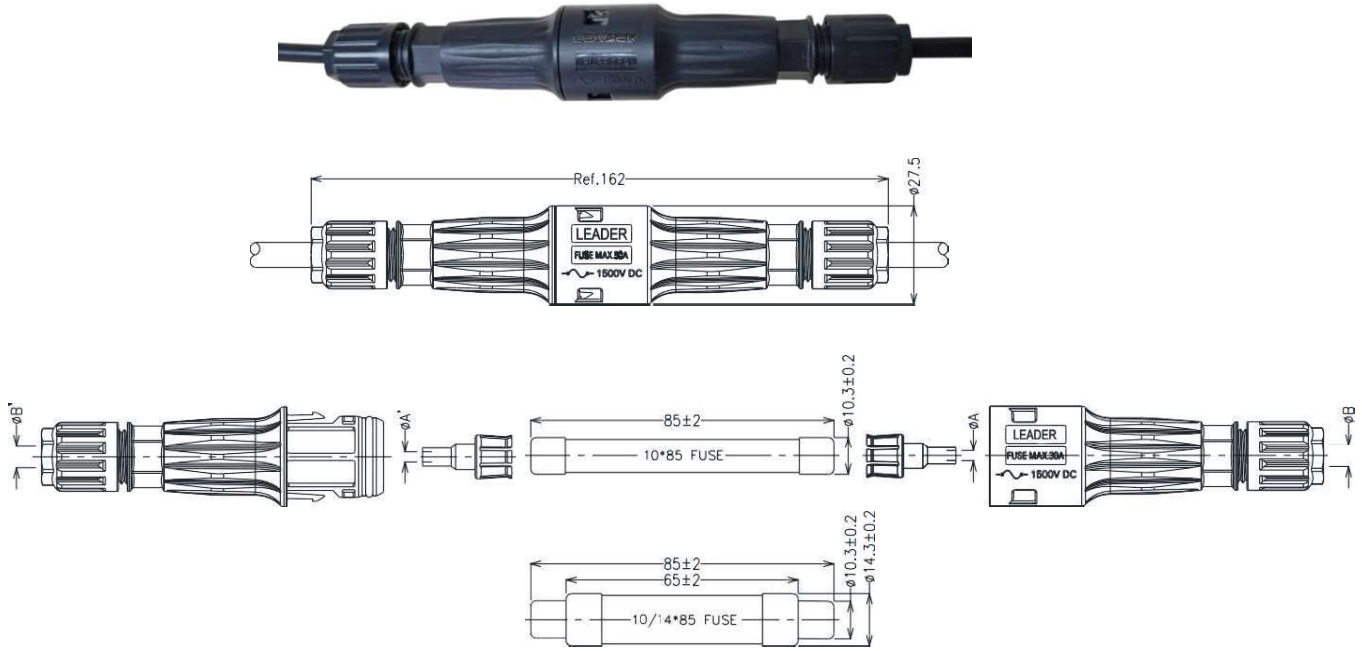

Drawing:SY-4F3-15

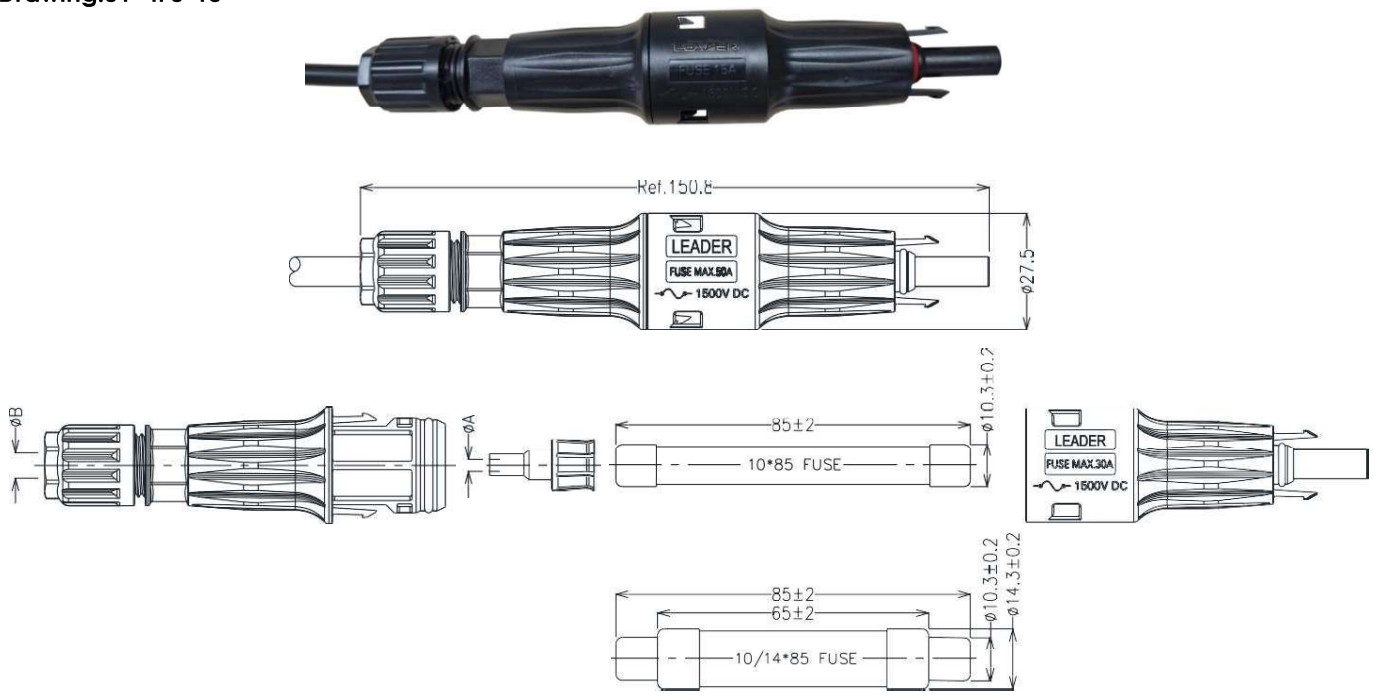

保险丝额定电流: Fuse Rated current:								
10*85mm	1A	2A	3A	3.5A	4A	10A	15A	20A
10/14*85mm	25A	30A	32A	40A	50A			
Fuse Part Number:LDPV-32L 1A（1A 50A）								

适配电线规格: Suitable cable cross sections:						
B	B'	电线外径（mm） Cable O.D. (mm)	电线规格（m^2） Cable Size（m^2）	端子尺寸(mm^2) Terminal size(mm^2)	A(Ømm)	A'(Ømm)
6.6	6.6	5.0-6.6	2.5, 4.0, 6.0	2.5	2.1	2.1
7.2	7.2	6.7-7.2	6.0, 10.0	4	2.8	2.8
8.2	8.2	7.3-8.2	10	6	3.4	3.4
9.5	9.5	8.3-9.5	10.0 ~16.0	10	4.5	4.5

***Recommended that the Max ambient temperature is 75℃，and not exceed 8 hours in 75-85℃.**