TH452 PATENTED

PRESSACAVO IP68 IN BI-MATERIALE. M25
IP68 PROTECTION CO-MOULDED CABLE GLAND. M25



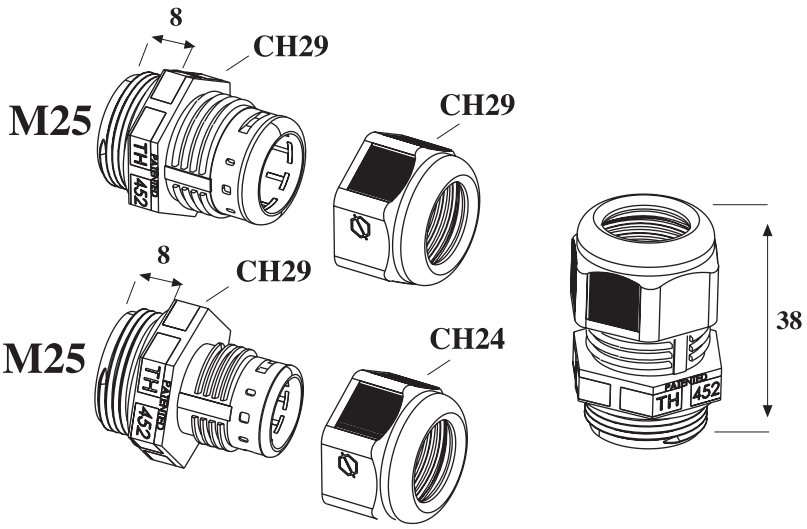

CE RoHS IP68

Dimensioni in millimetri. *Dimensions shown in millimetres.*

Dati generali *General data*

Dati tecnici ***Technical data***		
Filettatura	M25	*Thread*
Diametro cavo min-max	7.0 mm - 17.0 mm	*Cable diameter min-max*
Grado di protezione	IP68 5 bar (50 m / 1 h)	*Degree of protection*
Temperatura di funzionamento	-40°C to +125°C	*Operating temperature*
Materie prime ***Raw materials***		
Corpo pressacavo	PA66 UL94 V0/V2 GWT 850°C nero *black* - grigio *grey* RAL7035	*Cable gland body*
Dadi	PA66 GF UL94 V0 GWT 960°C nero *black* - grigio *grey* RAL7035	*Lock nuts*
Guarnizioni co-stampate	TPE grigio *grey* RAL7001	*Co-moulded seals*
Norme ***Standards***		
EN50262:1998+A1:2001+A2:2004		

Eventuali modifiche e migliorie sui dati tecnici o sul prodotto potranno essere effettuate senza preavviso.
All technical data or other eventual product modifications and improvements can be carried out without notice.

TH452 PATENTED

PRESSACAVO IP68 IN BI-MATERIALE. M25
IP68 PROTECTION CO-MOULDED CABLE GLAND. M25

Codice *Order number*

versione *version*		Ø cavo *Ø cable*	colore *colour*	pz/imb *pcs/box*	codice *order number*
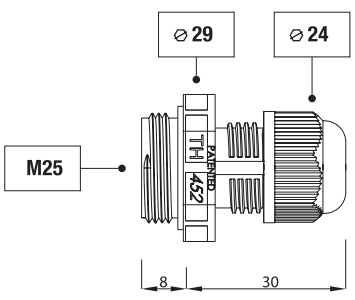		6.0 mm	nero *black*	500	THA.452.**A1A**
			grigio *grey* RAL 7035	500	THA.452.**A1E**
		7.0 mm - 10.5 mm	nero *black*	500	THA.452.**B1A**
			grigio *grey* RAL 7035	500	THA.452.**B1E**
		10.5 mm - 14.0 mm	nero *black*	500	THA.452.**C1A**
			grigio *grey* RAL 7035	500	THA.452.**C1E**
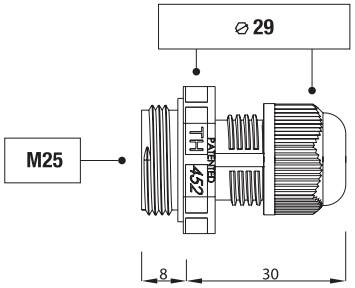		14.0 mm - 17.0 mm	nero *black*	500	THA.452.**B0A**
			grigio *grey* RAL 7035	500	THA.452.**B0E**

Varianti *Options*

Colore *Colour* Contatta il Servizio Clienti per maggiori informazioni. *Contact our Customer Service for availability.*

versione *version*	codice *order number*
☐ altri colori *other colours*	THA.452.XXA.CX

Kit di fornitura *Purchasing kit*

versione *version*	misure imballaggio *box dimensions*	contenuto *contents*	pz/imb *pcs/box*	codice *order number*
kit non assemblato *unassembled kit*	C05 (395x395x185 mm)		500	TH**A**.452.XXX
kit imbustato *retail pack kit* Consulta il catalogo Rivenditori. *See the Retailers catalogue.*	--		--	THA.452.XXX.**R**
versione speciale *custom version*	*	*	*	THA.452.XXX.**K**

Note: Per maggiori informazioni sugli accessori consulta pagina 342. Per maggiorni informazioni sulle istruzioni di assemblaggio consulta www.techno.it.
For more information about accessories see page 342. For more information about assembling instructions see www.techno.it.

*** Sono possibili personalizzazioni di prodotto e progetti su richieste specifiche. Contatta il Servizio Clienti.**
Personalization and new custom products are possible. Please contact our Customer Service.

Eventuali modifiche e migliorie sui dati tecnici o sul prodotto potranno essere effettuate senza preavviso.
All technical data or other eventual product modifications and improvements can be carried out without notice.